DIFUSORES CUADRADOS

con 100/100 de regulacion

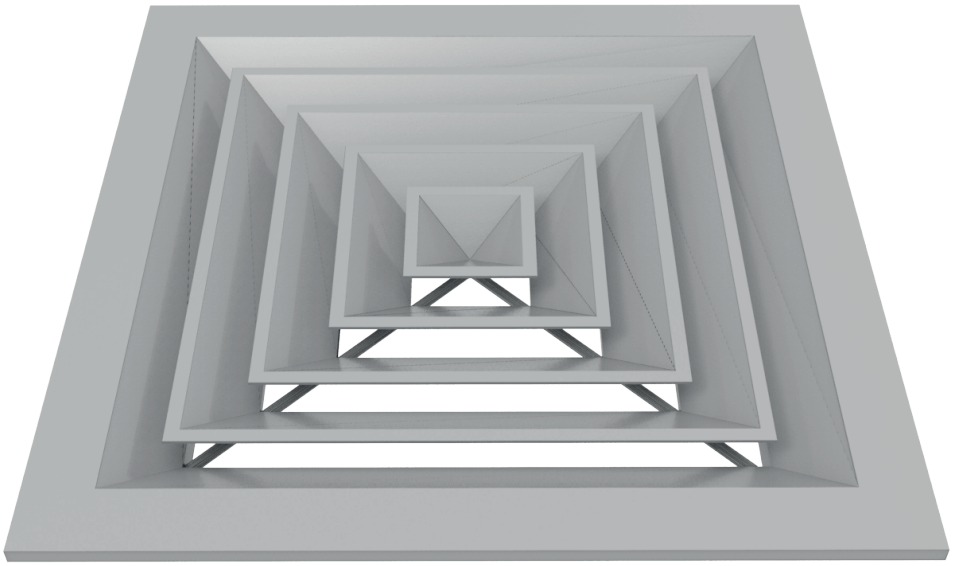

CODIGO ANTIOXIDO : DICU

CODIGO PINT BLANCA : DICUB

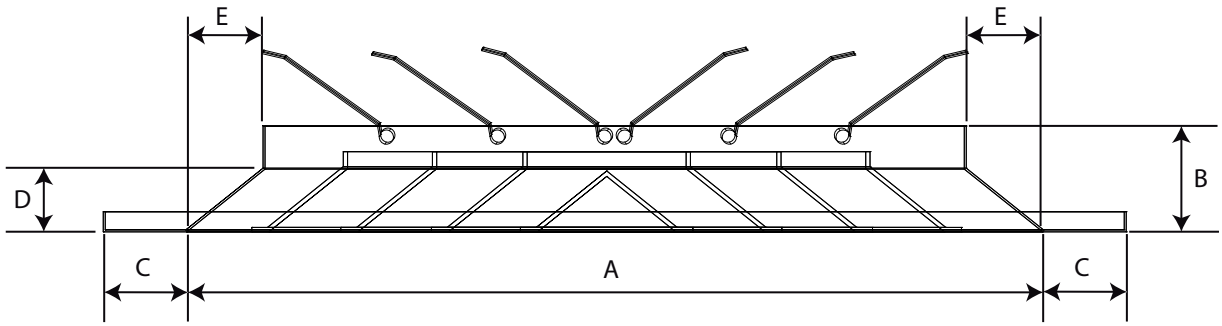

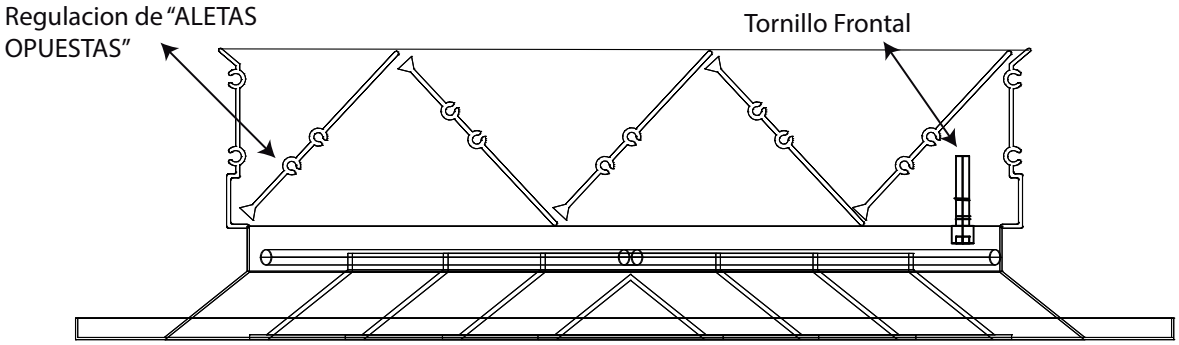

CODIGO ANTIOXIDO : DICRVO

CODIGO PINT BLANCA : DICRVO B

	A	B	C	D	E
		55 mm	30 mm	30 mm	35 mm

IMPORTANTE: en todos los casos, los difusores deberan solicitarse por el **codigo** y luego citando la medida **"A"**

EJEMPLO
(CODIGO DICU - 300 mm)
(CODIGO DICRVO - B - 350 mm)

FABRICAMOS
EN MULTIPLOS DE 50 mm

a pedido fabricamos tambien en otros tamaños

RITRAC S.A. Leandro N. Alem 1640/42 - B1871ADP - Dock Sud - Avellaneda
Tel/Fax: 54-11-4201-5480 / 7557 / 2034 / 9662 - ritrac@ritrac.com.ar

CHAPA LAMINADA EN FRIO